（2024年度）第60回 全国社会人選手権滋賀県大会

赤字→シードチーム

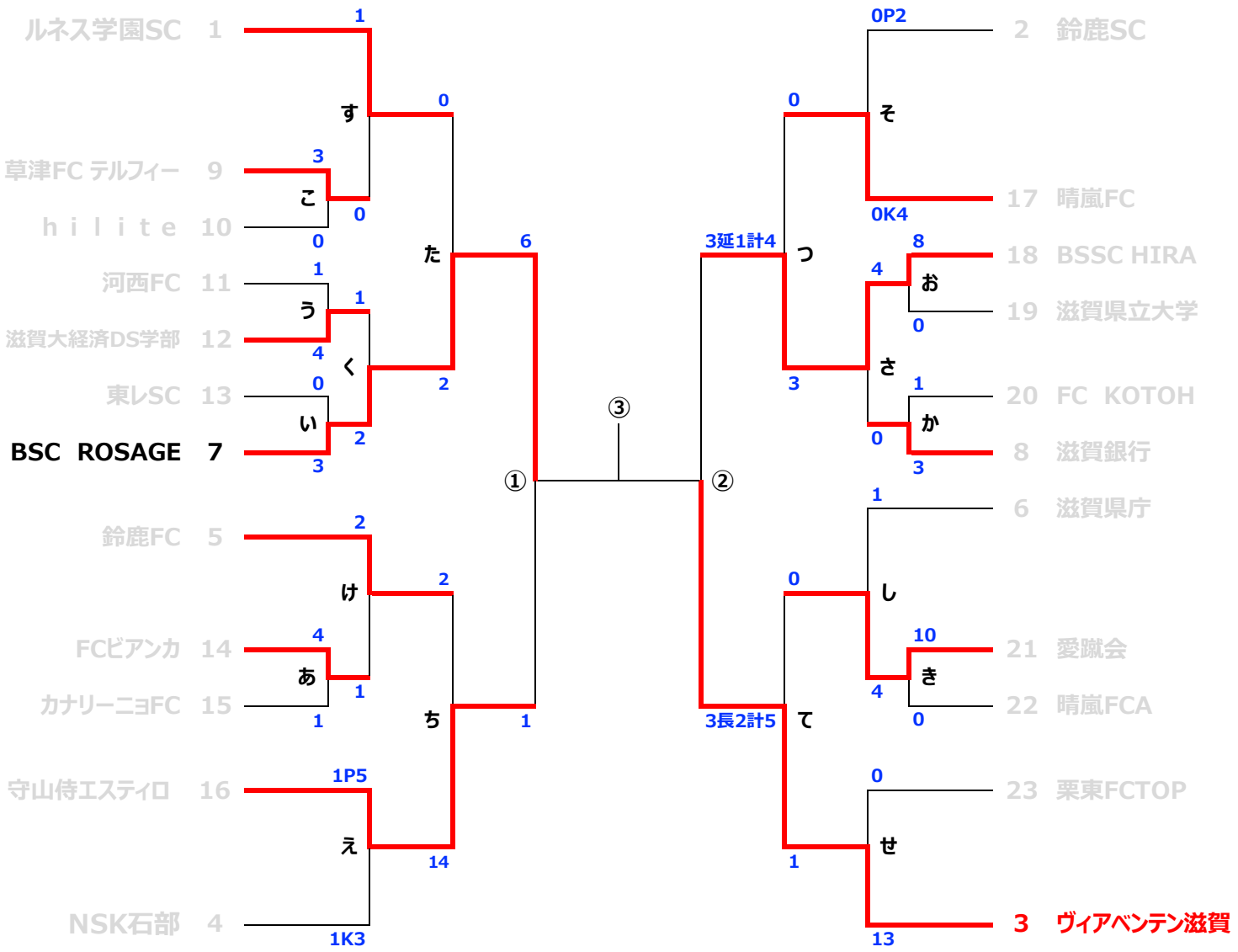

★大会中のケガについては各チーム加入のスポーツ保険等で対応お願いします。