第６１回滋賀県中学校春季体育大会　サッカー　組み合わせ

５/１６(木)	５/１７(金)	５/１７(金)	５/１６(木)

希望が丘球技場

八幡東
長浜東・虎姫学園
松原
野洲北
甲西
米原
唐崎

ビックレイクA

豊日
北大路
高月
朝桜
明富
志賀
高穂
日枝

ビックレイクB

聖徳
青山
愛知・秦荘
仰木
甲南
新堂
市立守山

彦根市・金亀公園

玉園・船岡・能登川
南郷・田上
玉川
マキノ
安土
彦根南・彦根中央
皇子山

近江八幡市立健康ふれあい公園

瀬田北
兄弟社・八幡西
草津
湖東・竜王
粟津・附属・幸福の科学
安曇川
水口東・甲賀

近江八幡市立運動公園

老上
浅井
八幡
彦根・彦根東
打出
水口
守山北・県立守山

野洲川運動公園（栗東）

日野
葉山・栗東
立命館守山
甲西北
野洲
日吉
双葉
長浜南

水口スポーツの森
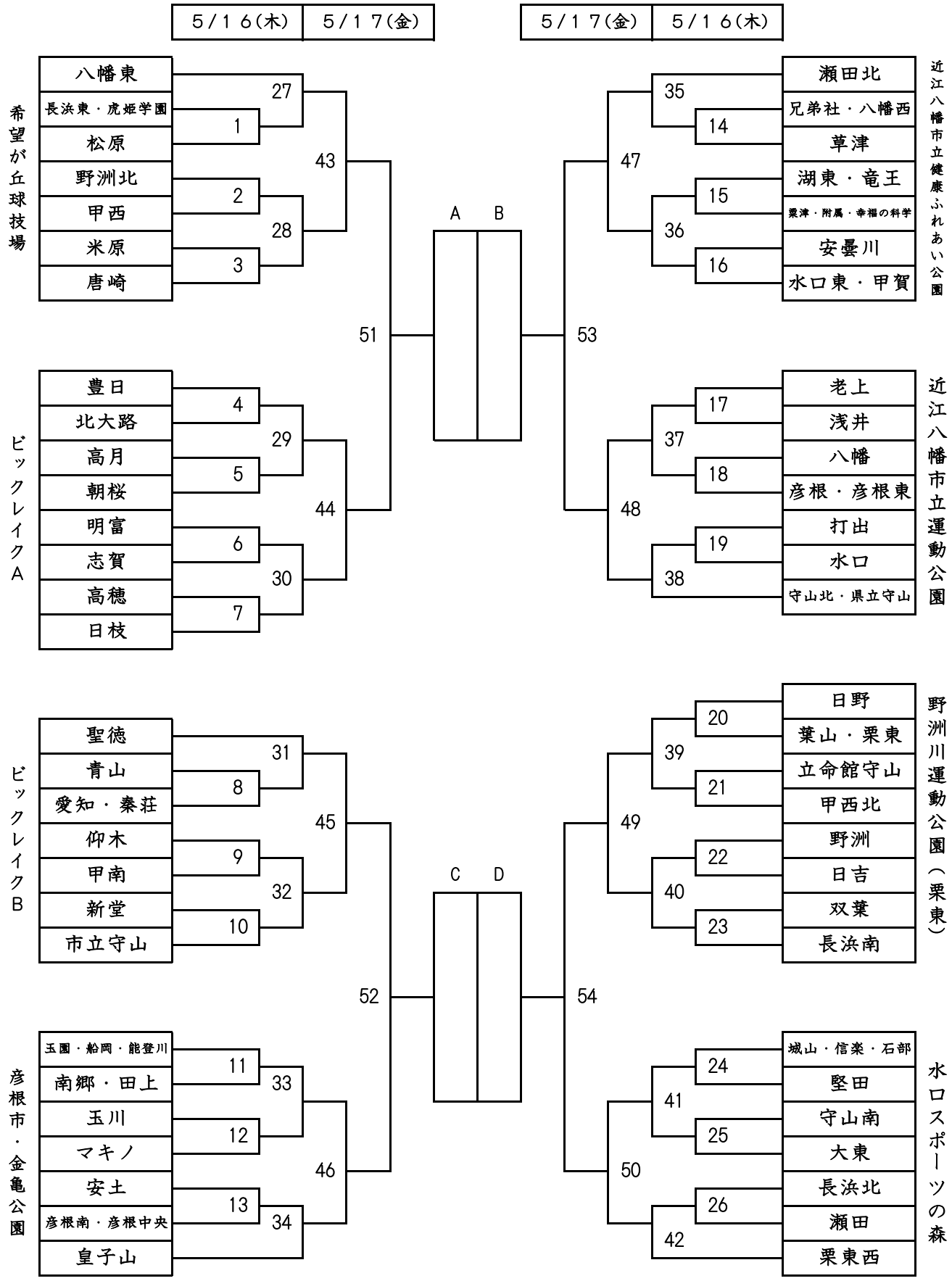
城山・信楽・石部
堅田
守山南
大東
長浜北
瀬田
栗東西