2024年度（令和6年度）
滋賀県高等学校　春季総合体育大会　サッカー競技　トーナメント表

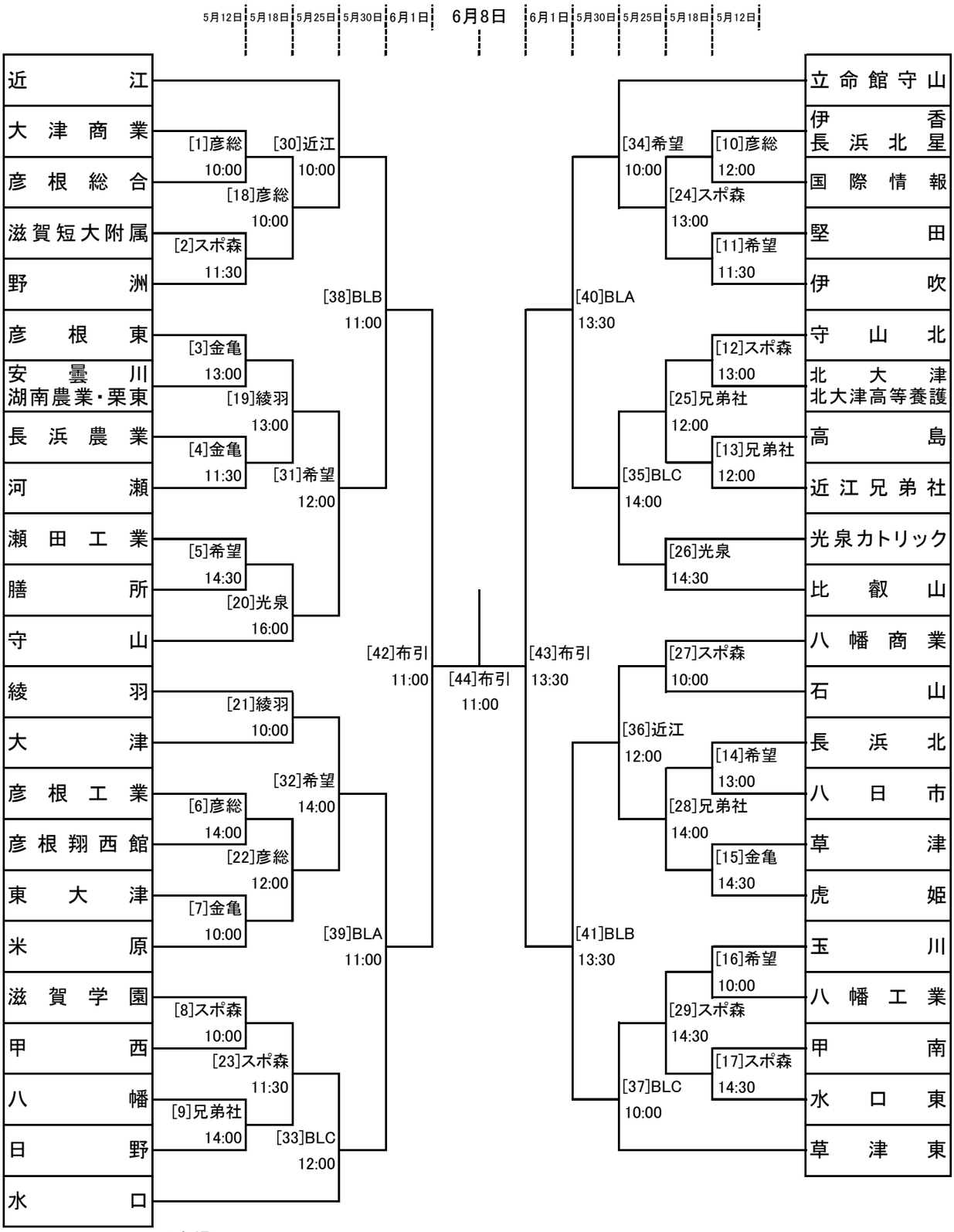

＜会場＞

兄弟社	ヴォーリズ学園浅小井G	希望	希望が丘公園球技場	BLA	ビッグレイクA
光泉	光泉高校G	金亀	金亀公園多目的グランド	BLB	ビッグレイクB
彦総	彦根総合高校松陵G	スポ森	水口スポーツの森	BLC	ビッグレイクC
綾羽	綾羽高校第二G			布引	布引運動公園陸上競技場